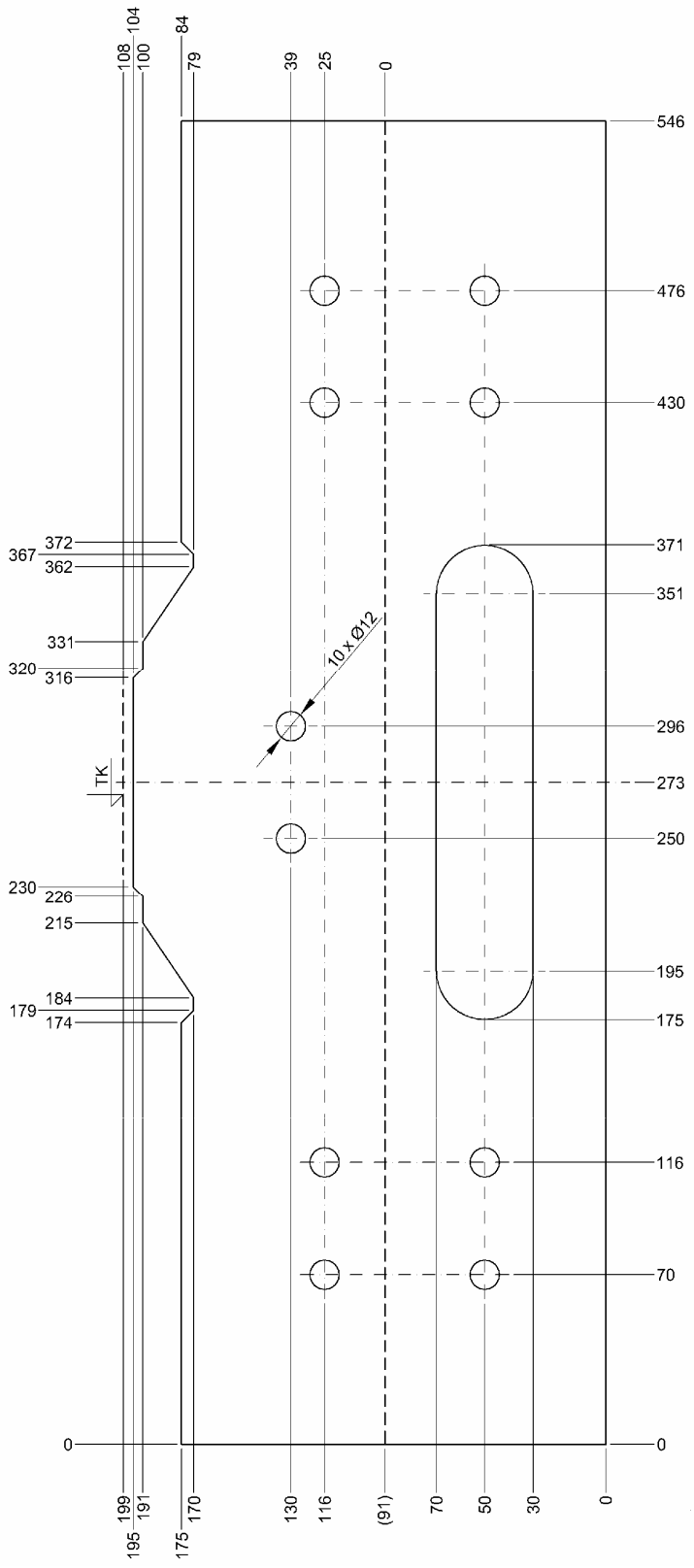ZABABOV	Norma **Rozhraní modulu 2E99** provedení nízké a vysoké	**2.22 H0-ČSD** 11. 1. 2008 Strana 1 / 1