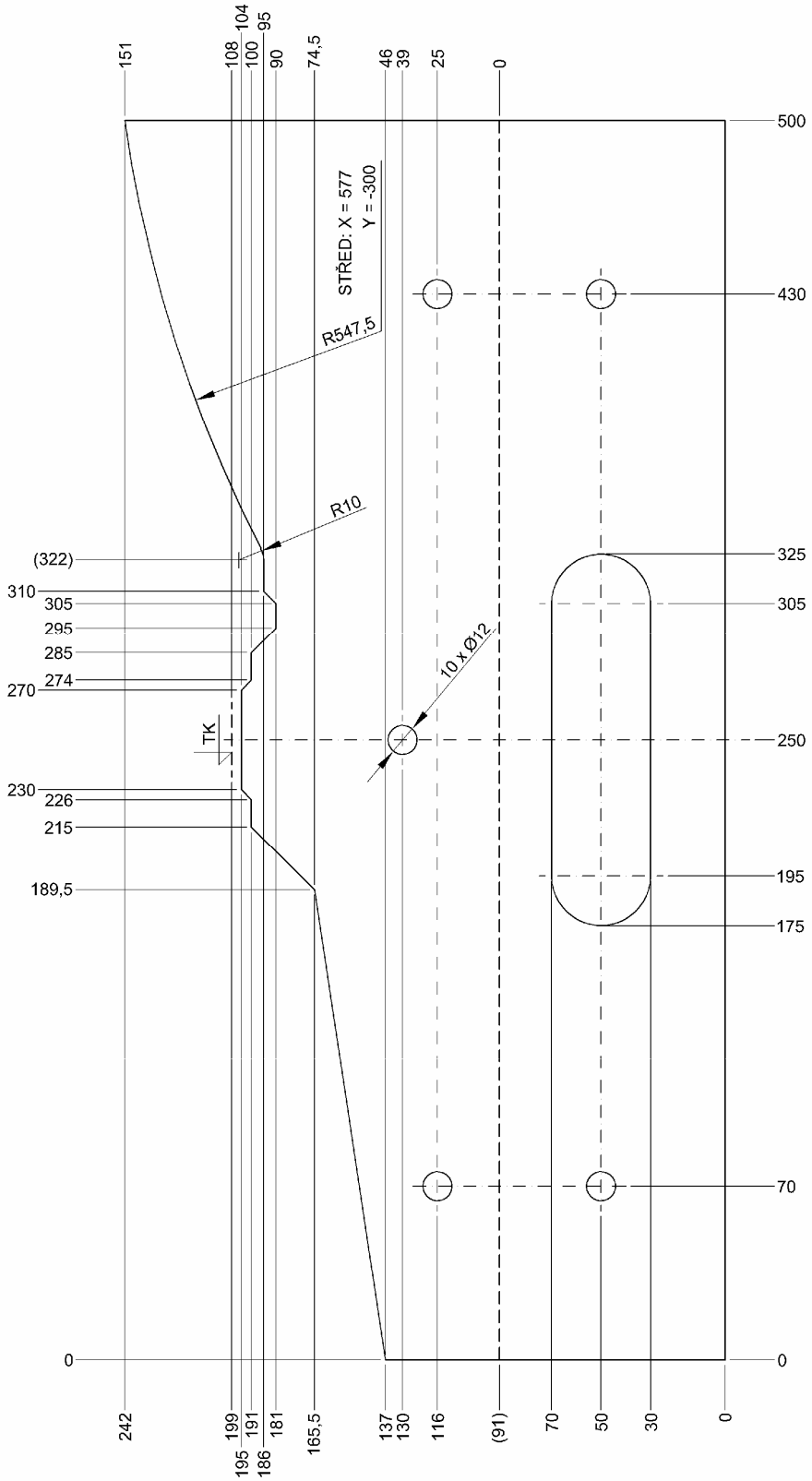ZABABOV	Norma **Rozhraní modulu B96** provedení nízké a vysoké	**2.20 H0-ČSD** 11. 1. 2008 Strana 1 / 1